【19】中華民國　　【12】發明公開公報　(A)
【11】公開編號：201803742　　申請實體審查：無
【43】 公開日：中華民國 107 (2018) 年 02 月 01 日
【51】Int. Cl.：　*B60B5/02　(2006.01)*　*B60B21/00　(2006.01)*
B29C70/00　(2006.01)

【54】發明名稱：輪圈的張力優化製法
Tension-optimized method for manufacturing a rim

【21】申請案號：106123720　　【22】申請日： 中華民國 106 (2017) 年 07 月 14 日
【30】優 先 權： 2016/07/18　德國　102016113185.7

【72】發 明 人： 列錫克　托瑪斯 (DE) LESCHIK, THOMAS；維斯勒　耶哈德 (DE) WISSLER, ERHARD
【71】申 請 人： 嘉寶費博萊特克有限公司　CARBOFIBRETEC GMBH
德國
【74】代 理 人： 徐宏昇

【57】發明摘要：

一種用於製造環形物的方法，該環形物例如為用於自行車的輪圈，或用於電腦斷層攝影機的環；該方法包括：使一個初級產物轉動，並於該初級產物（2）轉動的同時，使數條同時由捲筒（7）送出的第一強化纖維束（9）以相交的方式捲繞在該初級產物（2）的周圍，以此方式使該第一強化纖維束（9）形成切割該初級產物（2）的直徑方向的朝向及/或切割該初級產物（2）的圓周方向的方向；其特徵在於：該第一強化纖維束（9）是以特定的方式送出，使得該第一強化纖維束（9）在時間 t1 時的空間角度 α1，亦即在各別捲筒（7）上可以提供以該第一強化纖維束確定的質量為最大時的空間角度，與該第一強化纖維束在時間 t2 時的空間角度 α2，亦即在該捲筒（7）上可以提供以該第一強化纖維束（9）確定的質量為最小時的空間角度，兩者之間的差值，小到足以使該第一強化纖維束（9）中的張力的偏差量為 10%。

指定代表圖：

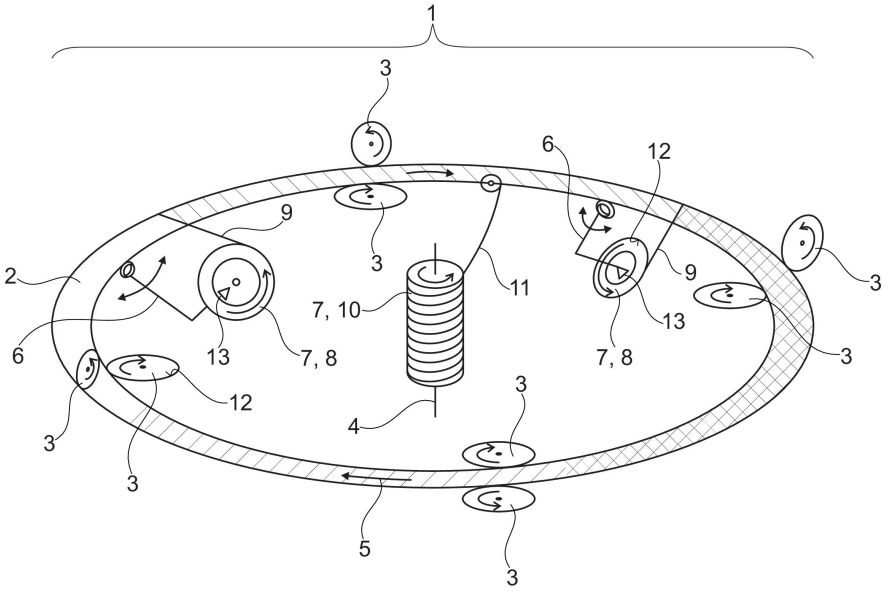

圖1

符號簡單說明：

1・・・捲繞機/捲繞裝置

2・・・初級產物

3・・・驅動盤對

4・・・轉動軸/旋轉軸

5・・・該初級產物的轉動方向

6・・・運動學引導元件

7・・・捲筒

8・・・主捲筒

9・・・第一強化纖維束

10・・・次級捲筒

11・・・第二強化纖維束

12・・・接觸表面

13・・・制動器